תאריך \ תמוצה	אל"ל	מנהל	מבצע	מתכ"ל	מנהל אל"ל	אגף אל"ל	מנהל אגף	מנהל מחלקה	מנהל תחום	מנהל פרויקט

הערות לביצוע

1. כל עבודות הבטון יהו בהתאם לדרישות ת"י 466
2. סוג הבטון ב–40, אלא אם כן מצוין אחרת.
   סוג הבטון באזורי מים ב–40 מקיים עם מסמך משפר אטימה.
   ומסוך נגד שחיקת הבטון בטמע עם מים, החדקה רצפת עם הליקופטר
3. הברזל יהיה בהתאם לתקן שראי" 4466 עד חדקה.
4. כיסוי הבטון לסדלת. הזיון יהיה 3.0 ס"מ
   ברכיבים הבאים בטמע עם הקרקע, יהיה כיסוי הבטון 5 ס"מ,
   אלא אם כן מצוין אחרת.
5. אין לצקת דלא אישור מהנדס הקונסטרוקציה, וש דחת דמהנדס
   הדעה מראש עד עבודה לפני כל בדיקה.
6. פרטי אבן ופרטי מחתים ראה תכנית אדריכלית.
7. יש לתאם אין כל החריגים, הגמסות, הצינורות וכו' עם
   תכנית האדריכלית, האינסטרצית, לתשומי שאר הענפים.
   אין לבצע חריגים ומחתים מעל "4, שאינם מסומנים בתכנית זו
   אלא אם כן נתן אישור ממהנדס הקונסטרוקציה.
8. הקבלן שווה בין תכניות האדריכלית והקונסטרוקציה לפני תחילת העבודה,
   ודיע לאדריכל ולמהנדס במידה ושנם אי התאמות הדרושות הבהרה או
   תיקון בתוכנית. אין למהוד בטון"מ מתכניות קונסטרוקציה ,ראה תכנית
   אדריכלית עבור מידות שאינם מסומנים בתכנית קונסטרוקצית.
9. אם דא צוין אחרת,חפיית המסמת בברזל מצודע תהיה 60 סנטר.
   יש לסוכני ברזל שאינו נמשך,חפיית זיון עדלון תעשה בין הסמיכים.
10. מיקום וסוג בטון אדריכלי\חשוף, ראה תכ' אדריכלית
    ומפרט המיוחד.
11. זיון בקורות בטון יהיה 2#10/15 אלא אם כן מצוין אחרת.

קלקרות בקורות בטון

בקורות בהם הזיון האנכי בקוטר 12 ומעלה 20@20Φ
א. כאשר הקורה בעובי 20 יעטו קלקרות 25@25Φ
ב. כאשר עובי הקיר 25 ומעלה, יעטו הקלקרות 50@50Φ
בקורות בטון עם זיון קטן יותר יעטו קלקרות

12. פרטי אטום ראה תכ' יועץ אטום.
13. יש להכנס עצר מים בכל תפר המסמה עבודה מתחת לקרקע
    באלתנטים הבאים בטמע עם המים, ועד כי פרטי יועץ האטום.
14. פרטים טיפוסים ופרטי צימוי אבן ראה תוכנית 801
15. פרטי קורות ותוכנים ראה תוכנית 30x הרלוונטית
16. בחתרות בעובי 20 ס"מ ומעלה יעטו רשת עדיאה
    אלא אם כן צוין אחרת
17. בנינ המיחבים המצוים תהיה בהתאם לתקנות דהתגנגות אזרחית
    5289 ו–5425 עם כל תקונ.
18. דרגת חשיפת הבטון יהי הדהיה ע"פ ת"י 118
    הרכיבים הבאים בטמע עם הקרקע ועד 2 מטר מעל מי הקרקע
    ברכטת, מאגרי מים ומבני ניקוז – דרגת חשיפה 5.

מקרא:

עמוד נפסק	קיר בטון נפסק	
עמוד צומח	קיר בטון צומח	
עמוד המשכי	קיר בטון המשכי	

±0.00=x.xx

N E S W

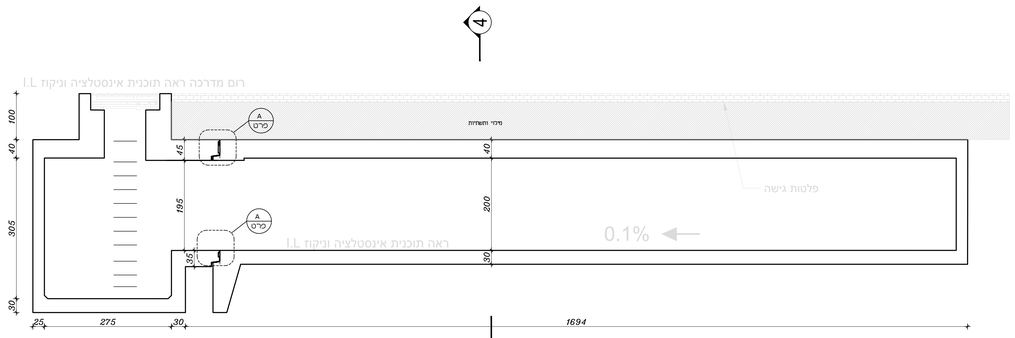

מובל ניקוז 5-5
1:50

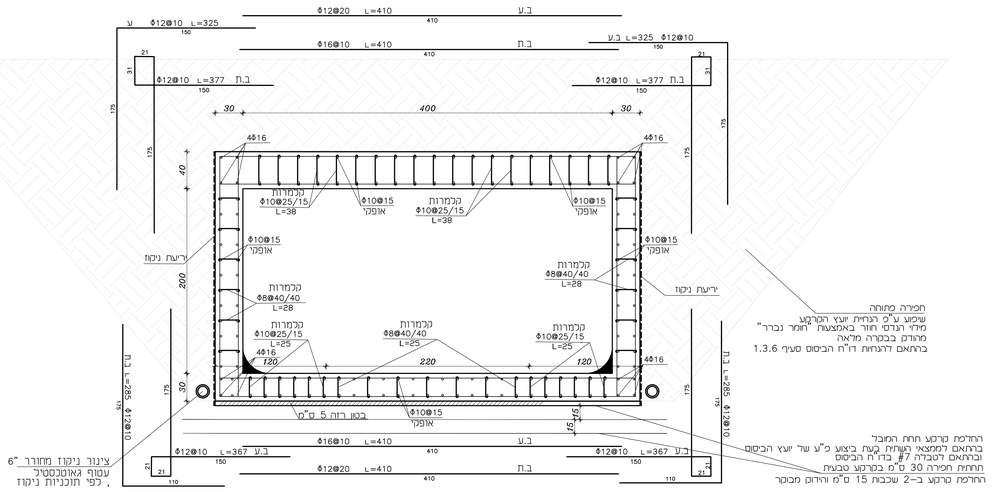

מובל ניקוז 4-4
1:25

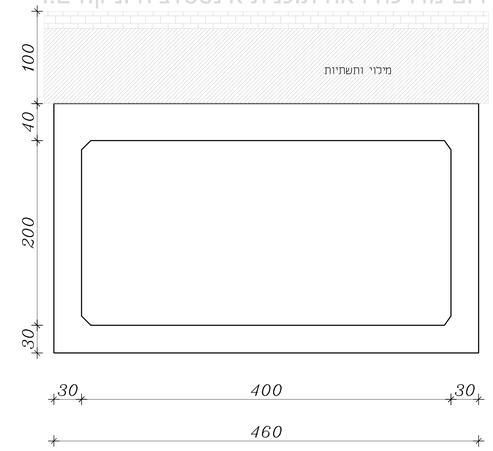

מובל ניקוז 4-4
1:25

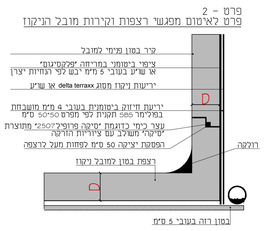

פרט - 2
פרט לאיטום מפגשי רצפות וקירות מובל הניקוז

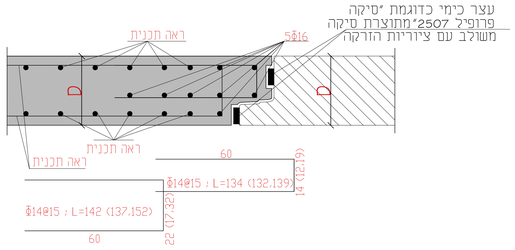

פרט A
פרט תפר קיר לקיר
ורצפה לרצפה
קנ"מ 1:10

עצר כימי כדוגמת "סיקה
פרופיל "2507 מוצרת סיקה
המשולב עם ציריות הדוקה

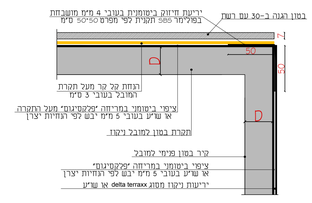

פרט - 1
פרט לאיטום מפגשי תקרת וקירות מובל הניקוז

פרט טיפוסי
אימום סביב זחידת ציגור דרך הקיר

A2
1 : 5

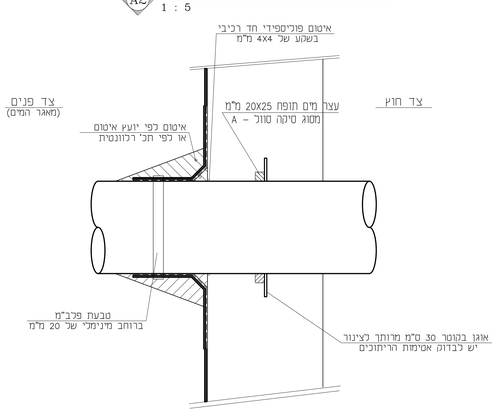

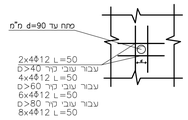

פרט טיפוסי
פרט מתח לצנרת בקיר

לעיון	10/08/26	
תיאור	תאריך	מהדורה

אין לבצע כל עבודה לפי קבלת החר בניה מתאים

שם פרויקט: רחובות מזרח	מס' פרויקט: 140
שם תכנית: מובל ניקוז	מס' תכנית: 905B
לעיון ●	
למכרז	
לביצוע	

אישר:	תכנן:	שרטט:	קנ"מ:
מתן	מעין		1:50, 1:25,1:10

FILE_NAME

Zaken Matan זקן מתן
הנדסה אזרחית וקונסטרוקציה Structural Engineering
רח' צור 1, בניין A קומה 3 , מבשרת ציון
טל– 02–5609566 נייד– 054–5931070
E-mail: zm@alumni.technion.ac.il